AREA SPOGLIATOI CAMPO SUSSIDIARIO E CALCETTO

NOTE:
GLI INTERRUTTORI DEL QUADRO "Q23" FORNITURA SPOGLIATOI NUOVI CHE ALIMENTA IL QUADRO "Q9" SPOGLIATOI NUOVI, RISULTA ESSERE ESISTENTE E PERTANTO NON DEVE NECESSARIAMENTE RISPETTARE GLI ATTUALI PARAMETRI DELLA CEI -21

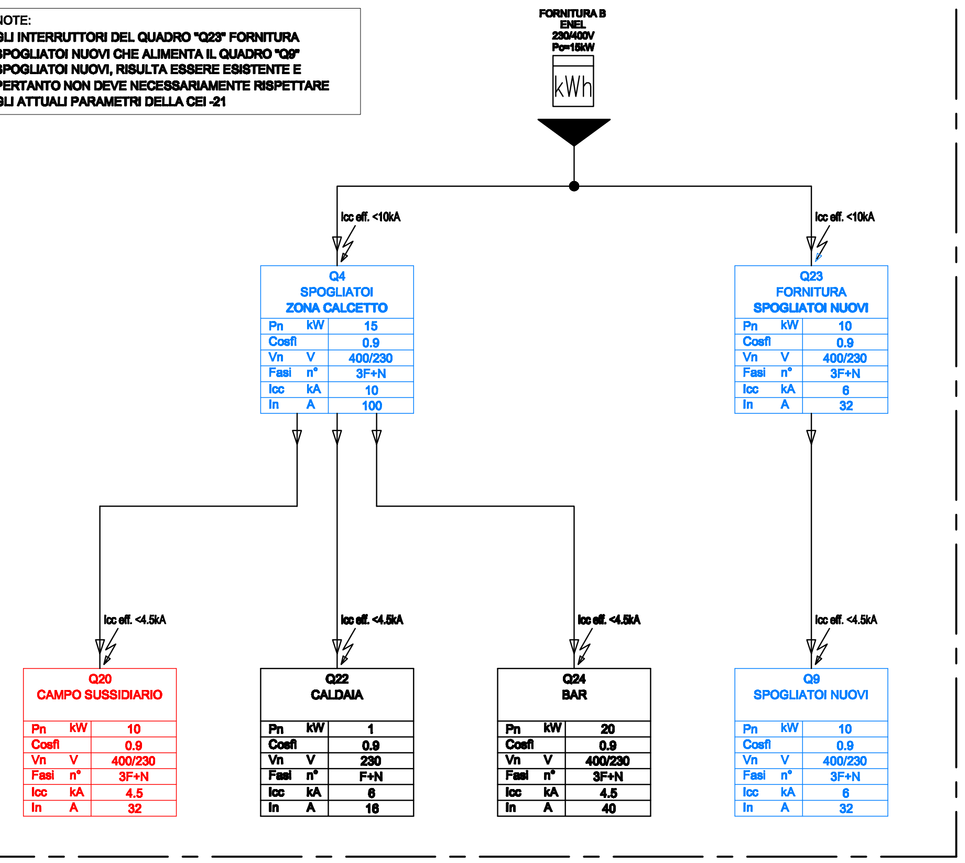

AREA TRIBUNA E SPOGLIATOI CAMPO PRINCIPALE

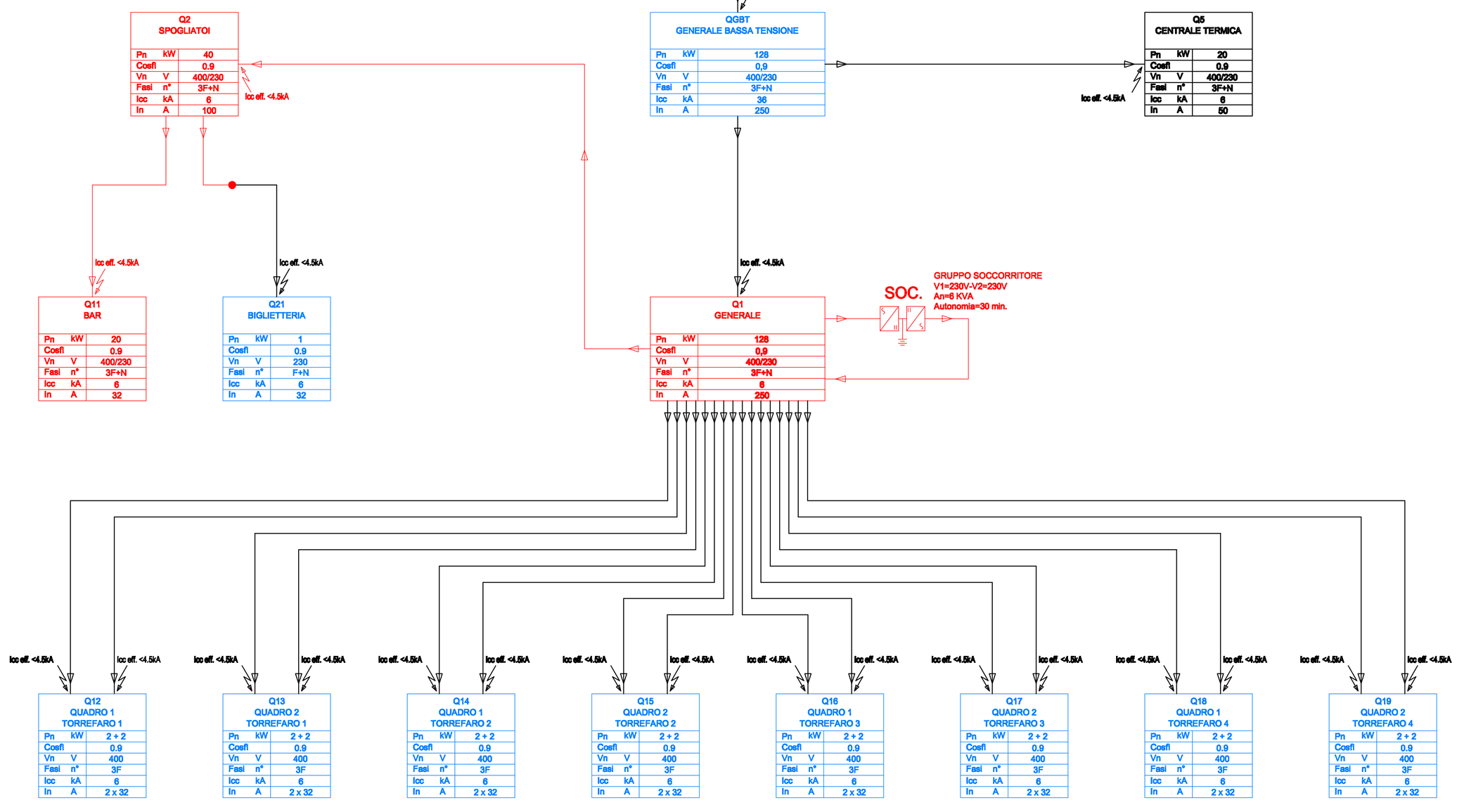

VALORI CONVENZIONALI DELLA CORRENTE DI CORTOCIRCUITO MASSIMA E DEL FATTORE DI POTENZA DI CORTOCIRCUITO NEL PUNTO DI CONNESSIONE ALLA RETE Rif. CEI 0-21			
TIPO DI FORNITURA		CORRENTE DI CORTOCIRCUITO TRIFASE	CORRENTE DI CORTOCIRCUITO MONOFASE
MONOFASE	POTENZA DISPONIBILE TUTTE	-----	6 kA (cosficc = 0,7)
TRIFASE	POTENZA DISPONIBILE <33 kW	10 kA (cosficc = 0,5)	6 kA (cosficc = 0,7)
	POTENZA DISPONIBILE >33 kW	15 kA (cosficc = 0,3)	6 kA (cosficc = 0,7)

- L'utente può richiedere una fornitura monofase o trifase per usi domestici fino a 10kW.
- Il fattore di potenza di cortocircuito (cosficc) permette di calcolare la corrente di cortocircuito in fondo ad una linea dell'utente, mettendo in conto la resistenza e la reattanza della linea stessa.
Il fattore di potenza di cortocircuito è quello assunto dalle norme per gli interruttori automatici, secondo lo scaglione della potenza di cortocircuito.
- Tali valori della corrente di cortocircuito si basano su una taglia massima del trasformatore MT/BT nella cabina di distribuzione di 630kVA (tensione di cortocircuito del 6%). Va da sé che i Distributori non potranno utilizzare trasformatori di potenza superiore.
I Distributori che nelle reti esistenti hanno trasformatori di taglia superiore, o tensione di cortocircuito inferiore, devono comunicare ai nuovi utenti valori della corrente di cortocircuito maggiori di quelli suindicati.
In assenza di comunicazioni in merito, l'utente si basa sui calori indicati in tabella.

NOTE:

- LE APPARECCHIATURE EVIDENZIATE CON IL COLORE "NERO" SONO DA CONSIDERARSI ESISTENTI.
- LE APPARECCHIATURE EVIDENZIATE CON IL COLORE "ROSSO" SONO DA CONSIDERARSI DI NUOVA FORNITURA, COMPRESA LA POSA IN OPERA.
- LE APPARECCHIATURE EVIDENZIATE CON IL COLORE "BLU" SONO DA CONSIDERARSI ESISTENTI, PER LE QUALI E' PREVISTO IL RIPRISTINO E/O LA RIPARAZIONE CON LA SOSTITUZIONE DEI COMPONENTI DANNEGGIATI.
- LE APPARECCHIATURE EVIDENZIATE CON IL COLORE "GIALLO" SONO DA SMANTELLARE.

NOTE:

- LA DETERMINAZIONE DELLE CORRENTI DI CORTO CIRCUITO PRESUNTE (Icc eff.) E' CALCOLATA CONSIDERANDO IL VALORE CONVENZIONALE PER ALIMENTAZIONE IN BASSA TESNSIONE FORNITO DALL'ENEL.

$\frac{S.}{I.}$ - LIMITE DI FORNITURA SUPERIORE
$\frac{S.}{I.}$ - LIMITE DI FORNITURA INFERIORE

- LE CARATTERISTICHE TECNICHE DI MONTAGGIO E CABLAGGIO DELLE APPARECCHIATURE ELETTRICHE SONO RAPPRESENTATE NELL'ALLEGATO "SCHEMI QUADRI ELETTRICI".
- CONDIZIONI AMBIENTALI DI RIFERIMENTO:
TEMPERATURA MASSIMA +40°C
TEMPERATURA MINIMA -5°C
UMIDITA' RELATIVA MAX 85%
- SONO ESCLUSE DALLA PRESENTE DOCUMENTAZIONE TUTTE LE APPARECCHIATURE FACENTI PARTE DEGLI IMPIANTI ELETTRICI BORDO MACCHINA rif. CEI 44-5 ecsl.
- L'IMPIANTO DI PROTEZIONE E EQUIPOTENZIALE E' ALLACCIATO ALLA SEZIONE DISPERDENTE DI TERRA ESISTENTE.
- LA PRESENTE DOCUMENTAZIONE DI PROGETTO DI ADEGUAMENTO E' LIMITATA ALLE SOLE APPARECCHIATURE OGGETTO DELL'INTERVENTO CON ESCLUSIONE DELL'IMPIANTO ELETTRICO ESISTENTE.
PERTANTO LE SUDDETTE APPARECCHIATURE ESCLUSE SONO RIPORTATE SOLO AL FINE DI COMPLETEZZA, REDIGENDO COSI' UNA DOCUMENTAZIONE INTEGRALE DEGLI IMPIANTI PRESENTI.

COMUNE DI VINCI
Provincia di Firenze

Settore 3 - Uso e Assetto del territorio
Servizio Lavori Pubblici

Riqualificazione impianto sportivo
Petroio, Vinci
via Villa Alessandri

LOTTO 1 - Progetto Esecutivo

Data:
Agosto 2020

Oggetto:
SCHEMA A BLOCCHI
QUADRI ELETTRICI
Impianto elettrico

Tavola:
29

Il Responsabile del Procedimento
Ing. Claudia Peruzzi

Progettazione opere edili e sicurezza
Studio Tecnico
ALESSANDRO SCAPPINI
Ingegnere
VIA L. CHERUBINI n°47 - EMPOLI (FI) - CAP 50053
TEL.FAX 0571/86878 - 0571/992330 - E-mail : info@studiotecnicoscappini.it

Progettazione impianto elettrico e prevenzione incendi
Studio Tecnico
SALVAGGIO SAMUELE & MARCHETTI DANIELE
Periti Industriali
VIALE TOGLIATTI n°49 - BOVIGLIANA - VINCI (FI) - CAP 50059
TEL.FAX 0571/506115 - E-mail : studio@salvaggiomarchetti.it

p.za Leonardo da Vinci, 29 - 50059 Vinci - tel. 05719331 - fax 057156388 - http:// www.comune.vinci.fi.it
vinci@comune.vinci.fi.it - comune.vinci@postacert.toscana.it
C.F.82003210489 - P.I. 01916730482