COMUNE DI VINCI
Provincia di Firenze

Settore 3 - Uso e Assetto del territorio
Servizio Lavori Pubblici

Riqualificazione impianto sportivo
Petroio, Vinci
via Villa Alessandri

LOTTO N° 1- PROGETTO ESECUTIVO

Data:
Novembre 2014

Oggetto: PARTICOLARI
RECINZIONI E CANCELLI

Tavola:
P/2

Il Responsabile del Procedimento
Ing. Claudia Peruzzi

Progettazione opere edili e sicurezza

Studio Tecnico
ALESSANDRO SCAPPINI
Ingegnere
VIA L. CHERUBINI n°47 - EMPOLI (FI) - CAP 50053
TELFAX 057/50878-057/80221 - C.F. e P.I. 04055140482

Progettazione Impianto elettrico e prevenzione incendi

p.zza Leonardo da Vinci, 29 - 50059 Vinci - tel. 0571931 - fax 0571563B8 - http://www.comune.vinci.fi.it
vinci@comune.vinci.fi.it - comune.vinci@postacert.toscana.it
C.F.82003210489 - P.I. 01916730482
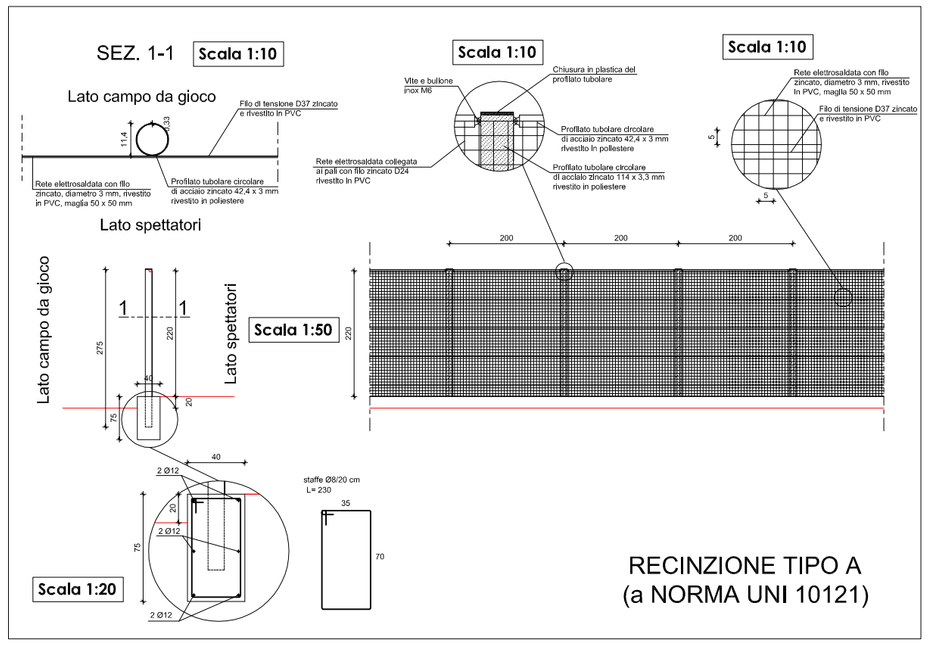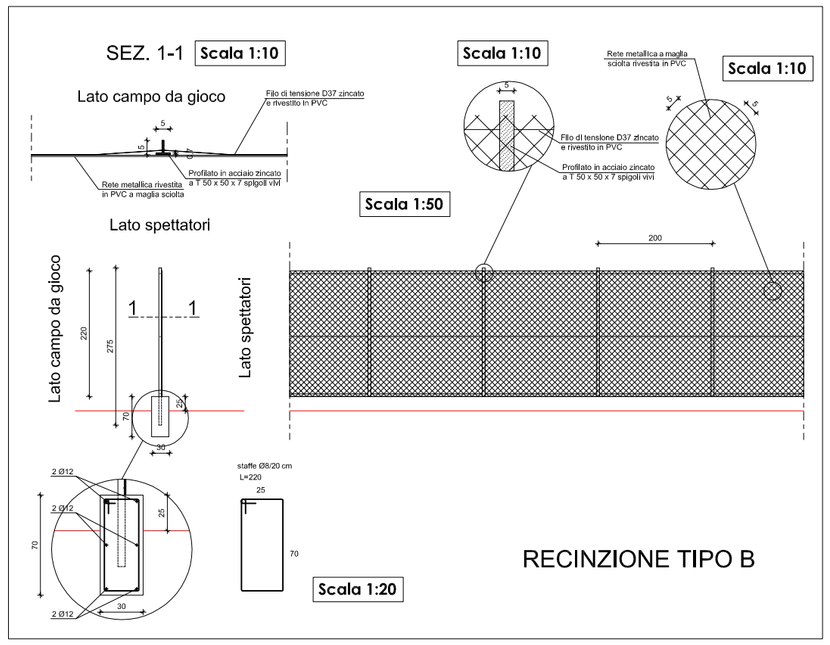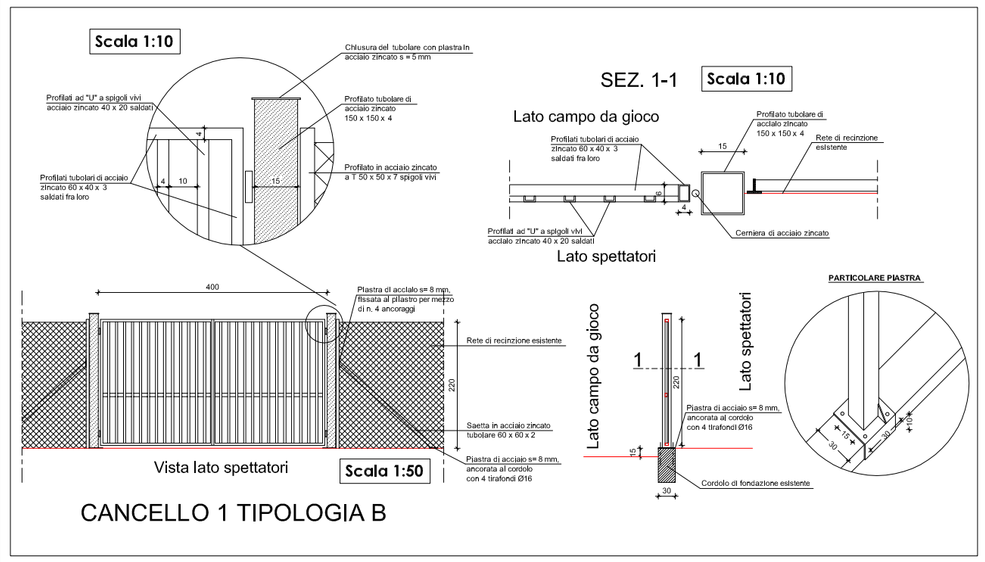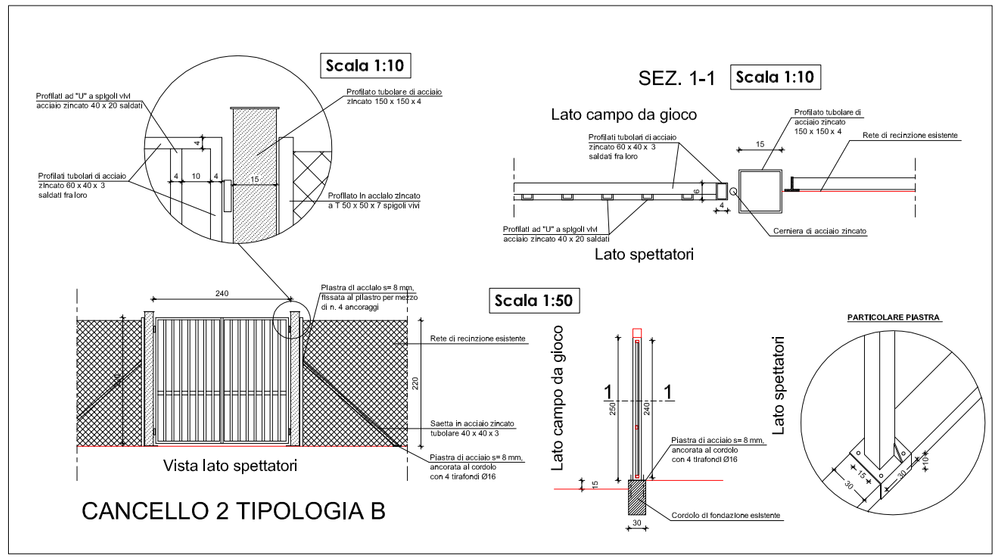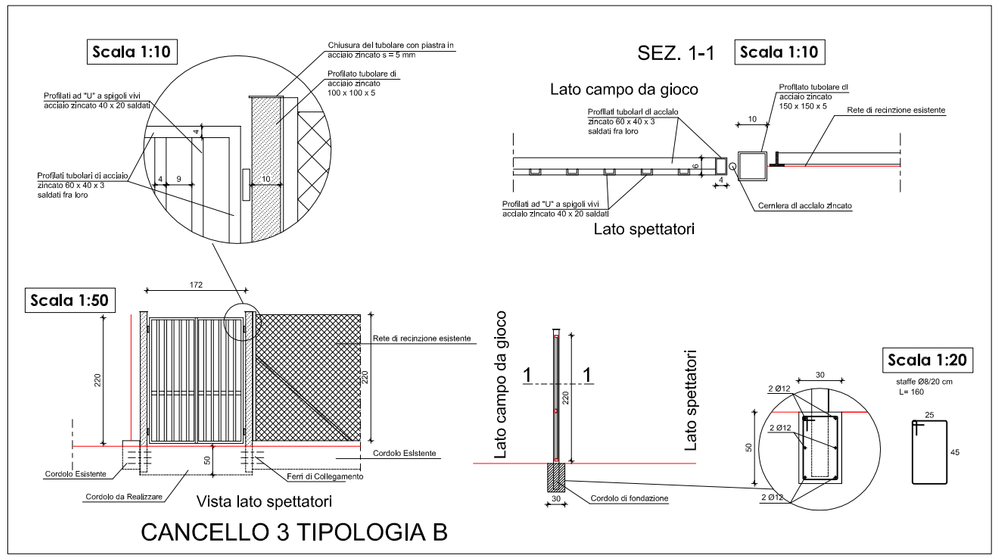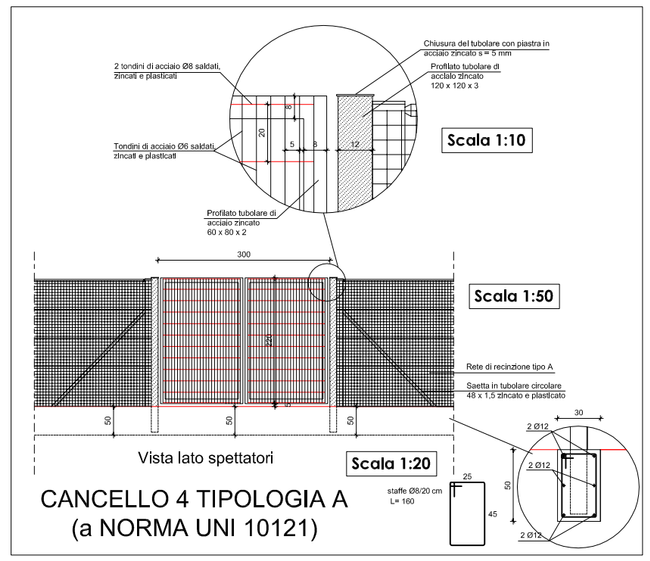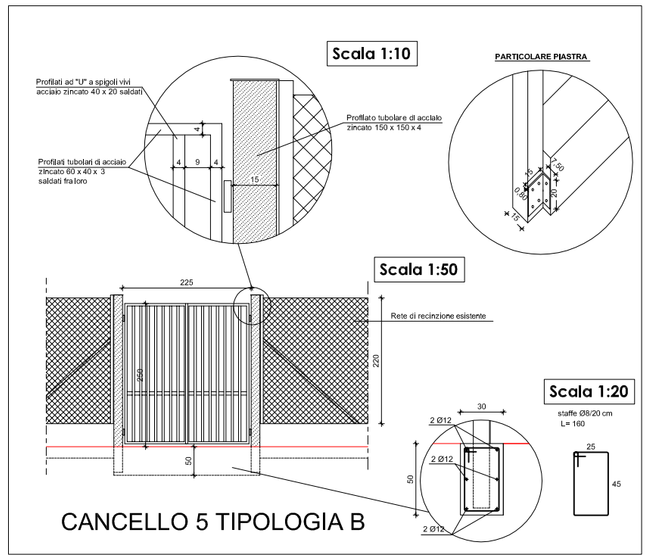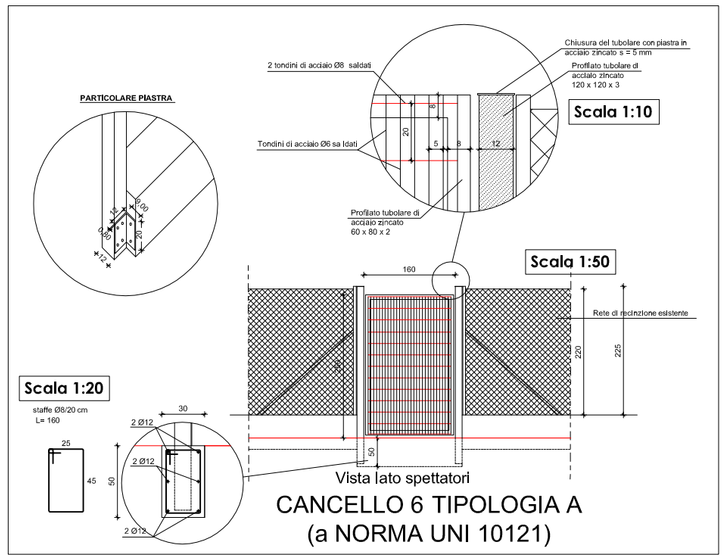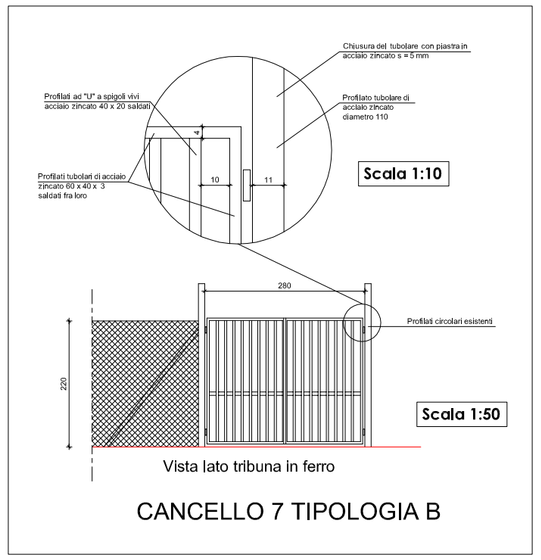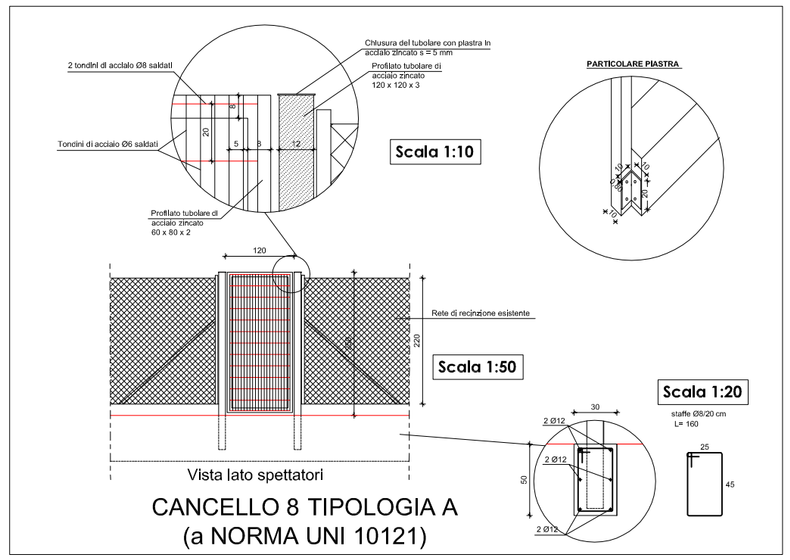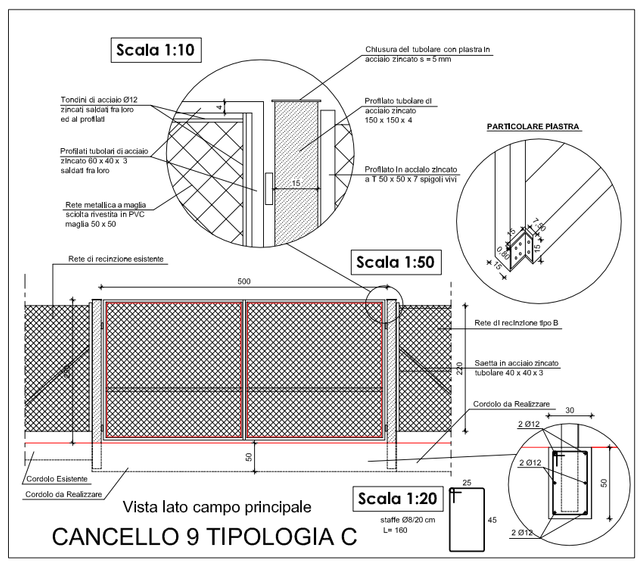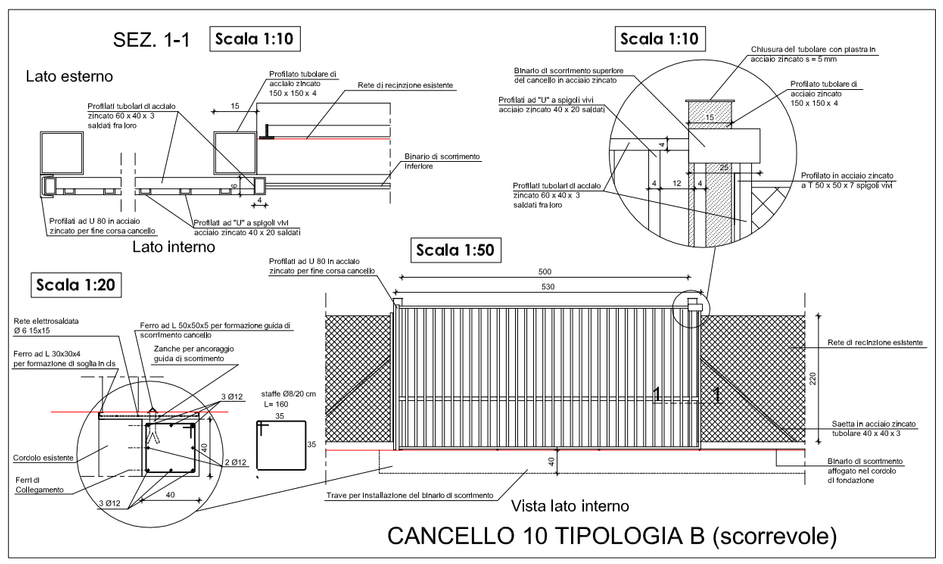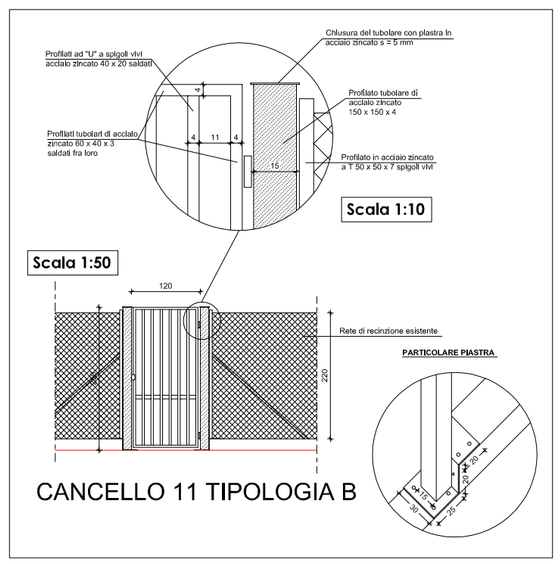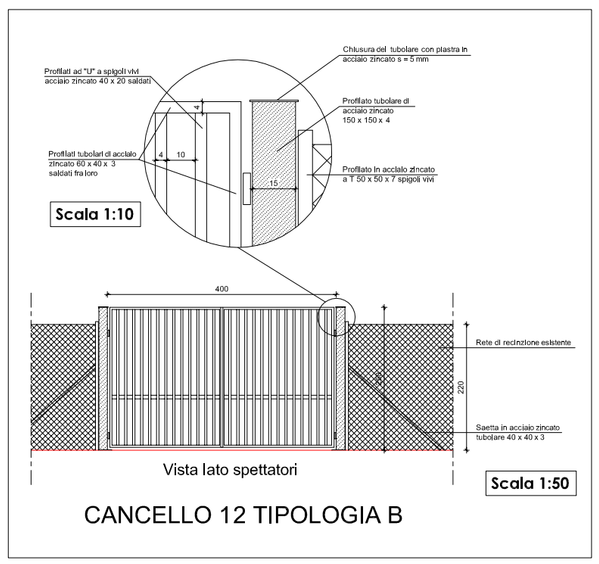
Opere in c.a.:
- Calcestruzzo classe C25/30
- Ferro Fe B450C controllato