COMUNE DI VINCI
Provincia di Firenze

Settore 3 - Uso e Assetto del territorio
Servizio Lavori Pubblici

Riqualificazione impianto sportivo
Petroio, Vinci
via Villa Alessandri

LOTTO N° 1- PROGETTO ESECUTIVO

Data:
Novembre 2014

Oggetto: PARTICOLARI COSTRUTTIVI

Tavola:
P/3

Il Responsabile del Procedimento
Ing. Claudia Peruzzi

Progettazione opere edili e sicurezza

Studio Tecnico
ALESSANDRO SCAPPINI
Ingegnere
VIA L. CHERUBINI n°47 - EMPOLI (FI) - CAP 50053
TEL./FAX 0571/76875 - 0571/80224 - E-mail: info@studiotecnicoscappini

p.za Leonardo da Vinci, 29 - 50059 Vinci - tel. 05719331 - fax 0571 56388 - http://www.comune.vinci.fi.it
vinci@comune.vinci.fi.it - comune.vinci@postacert.toscano.it
C.F.82003210489 - P.I. 01916730482

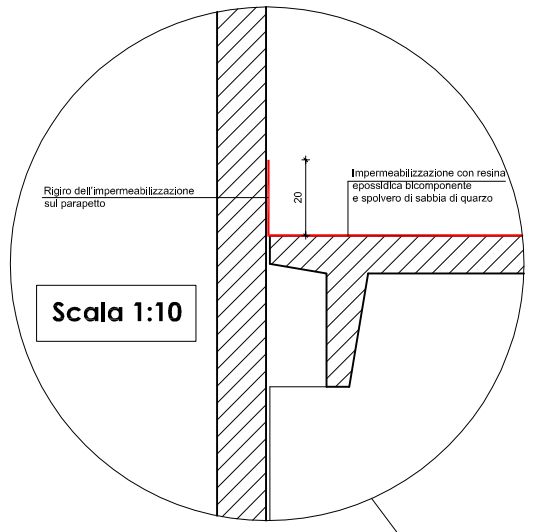

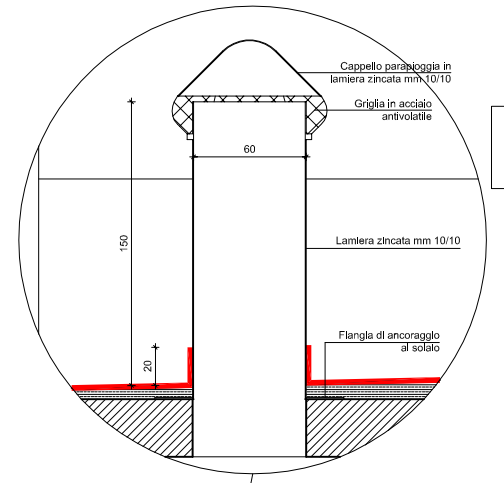

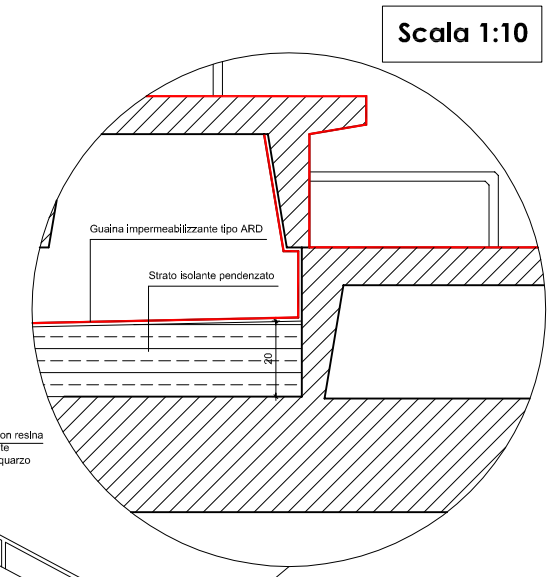

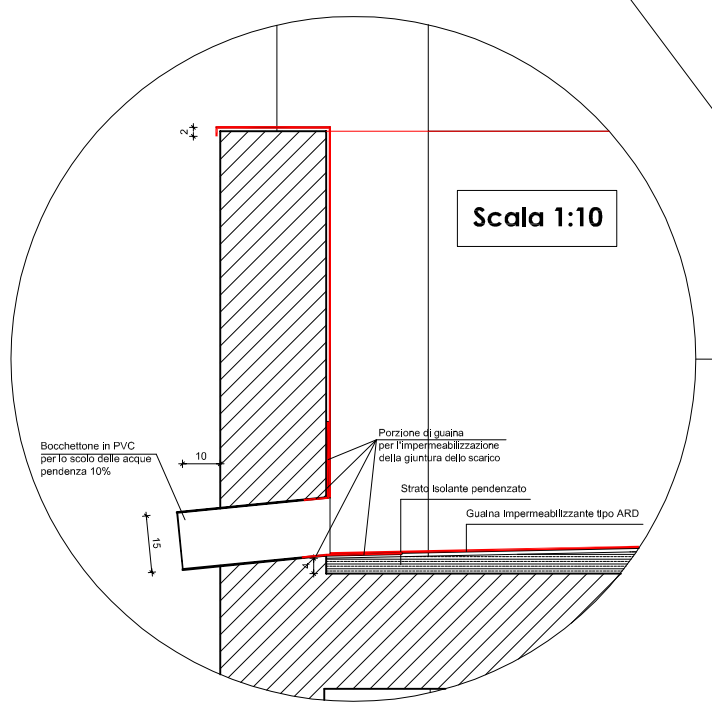

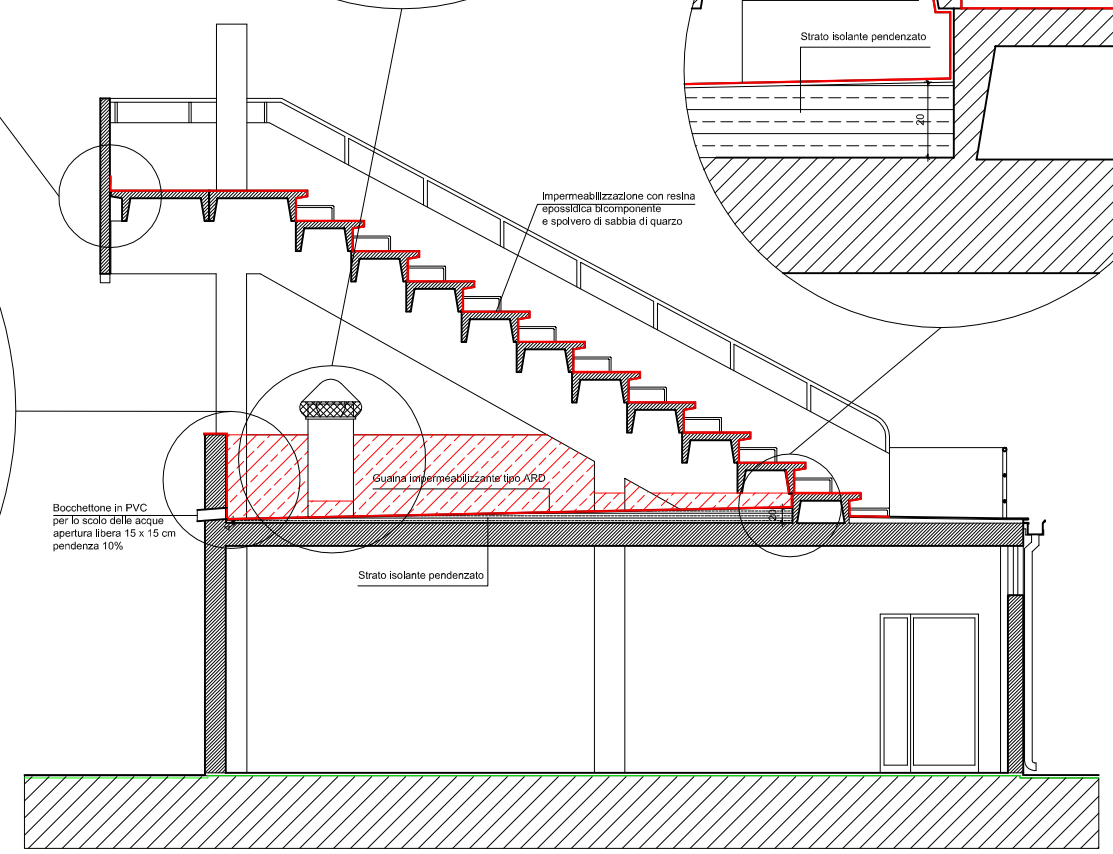

PARTICOLARI TRIBUNE

Sezione C-C
scala 1:50

ABACO INFISSI ESTERNI

Misure in cm

Locale	Q.ta	Disegno	Descrizione	MQ.	TOTALE MQ.
53 Antibagno	1	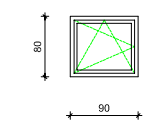	Finestra 1 anta con apertura ad anta e ribalta, misure 90x80, in alluminio con chiusura a giunto aperto, con doppia guarnizione e senza taglio termico, in profilati tubolari piani estrusi in lega di alluminio, con elementi fissi ed apribili, con gocciolatoio, fori di scarico e asole di drenaggio nella sede dei vetri, compreso ribalta, controtelaio, vetro antinfortunistico, serrature, fermavetri a scatto, guarnizioni di sigillatura e tenuta in elastomero monoestruso, squadrette di rinforzo, maniglie, manopole, apparecchi, leve e compassi.	0,72	0,72
46 Antibagno	1	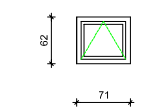	Finestra 1 anta con apertura ad anta ribalta, misure 71x62, in alluminio con chiusura a giunto aperto, con doppia guarnizione e senza taglio termico, in profilati tubolari piani estrusi in lega di alluminio, con elementi fissi ed apribili, con gocciolatoio, fori di scarico e asole di drenaggio nella sede dei vetri, compreso ribalta, controtelaio, vetro antinfortunistico, serrature, fermavetri a scatto, guarnizioni di sigillatura e tenuta in elastomero monoestruso, squadrette di rinforzo, maniglie, manopole, apparecchi, leve e compassi.	0,44	0,44
47 Antibagno	1	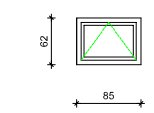	Finestra 1 anta con apertura ad anta ribalta, misure 85x62, in alluminio con chiusura a giunto aperto, con doppia guarnizione e senza taglio termico, in profilati tubolari piani estrusi in lega di alluminio, con elementi fissi ed apribili, con gocciolatoio, fori di scarico e asole di drenaggio nella sede dei vetri, compreso ribalta, controtelaio, vetro antinfortunistico, serrature, fermavetri a scatto, guarnizioni di sigillatura e tenuta in elastomero monoestruso, squadrette di rinforzo, maniglie, manopole, apparecchi, leve e compassi.	0,53	0,53
46 e 47 Antibagno	2	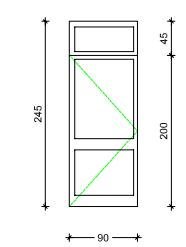	Porta 1 anta, con apertura ad anta, misure 90x200, oltre a sopralluce fisso di misure 90x45, in alluminio, con chiusura a giunto aperto, con guarnizione in elastomero monoestruso, in profilati tubolari piani estrusi in lega di alluminio, con elementi fissi ed apribili, con gocciolatoio, fori di scarico e asole di drenaggio nella sede dei vetri, compreso controtelaio, vetro antinfortunistico acidato, serratura tipo Yale, guarnizioni di sigillatura e tenuta in elastomero monoestruso, squadrette di rinforzo e maniglie.	2,21	4,42

PARTICOLARE SCOSSALINE

Scala 1:10

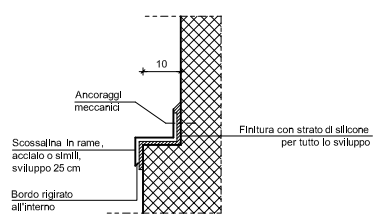

Ritesto rivestimento scale laterali

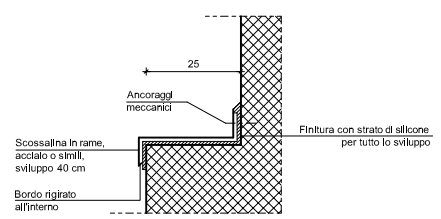

Ritesto rivestimento scal a centrale

PARTICOLARE INTERRAMENTO FOSSA CAMPO SUSSIDIARIO

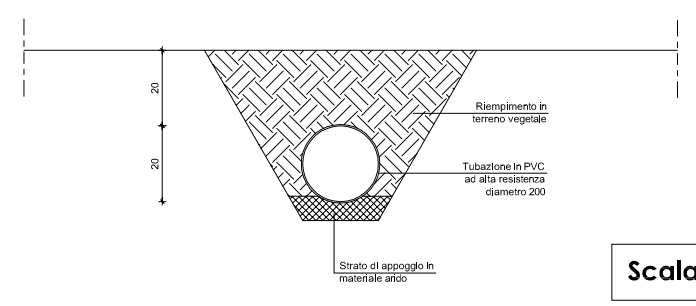

Scala 1:10